APE

DETALJNI PLAN UREĐENJA GROBLJA JAMADOL

Tlocrt

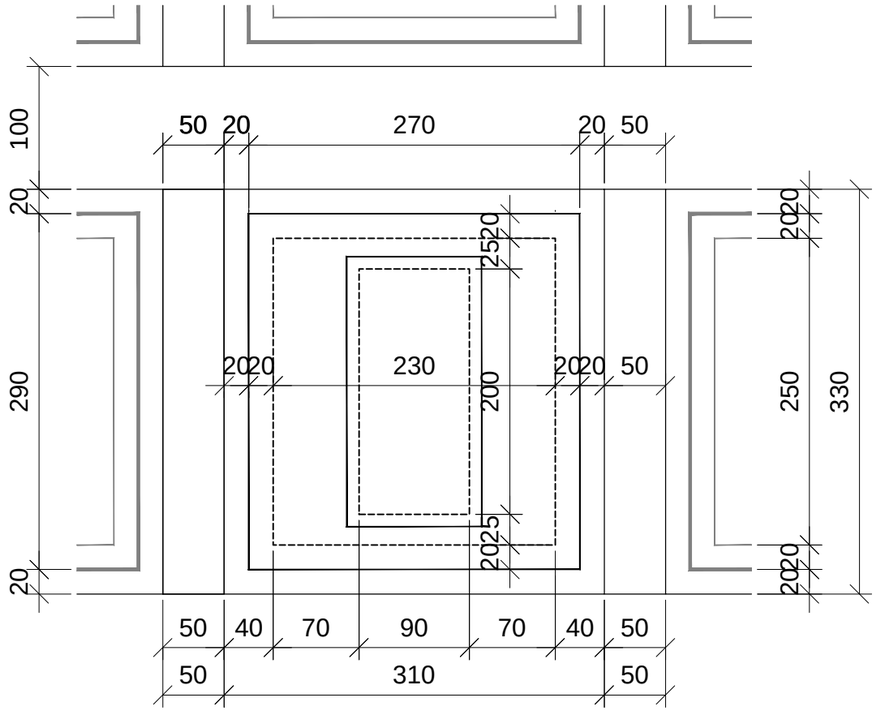

Poprečni presjek

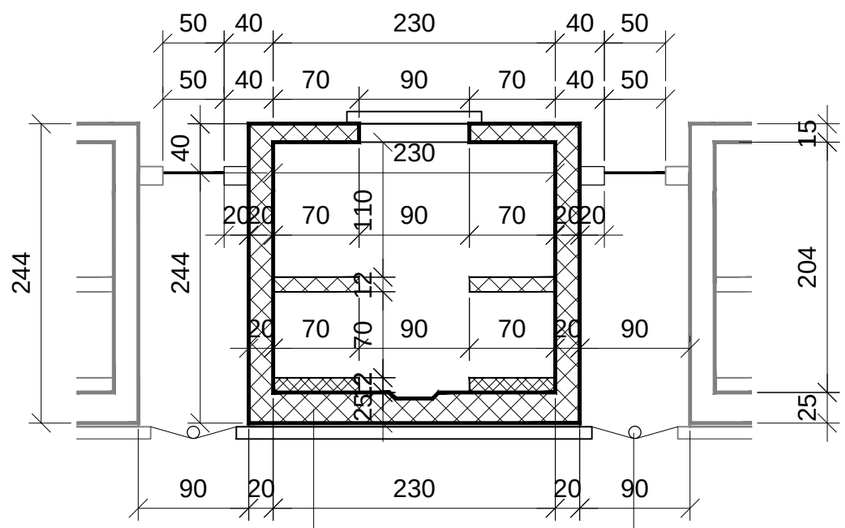

AB ploča 25 cm
cementni namaz 3 cm
hidroizolacija 4 mm
betonska podloga 10 cm
kameni tampon 15 cm

drenaža

MJ. 1:50

0 50 100 200 cm

Županija: KARLOVAČKA	Grad: KARLOVAC
Naziv prostornog plana: DETALJNI PLAN UREĐENJA GROBLJA JAMADOL	
Naziv kartografskog prikaza: DETALJNI NACRT UKOPNOG MJESTA - grobnice	
Broj kartografskog prikaza: 4C2	Mjerilo kartografskog prikaza: 1:50
Pravna osoba/tijelo koje je izradilo plan: APE d.o.o. za arhitekturu, planiranje i ostale poslovne djelatnosti Ozaljska 61, 10000 Zagreb, tel. 01/309-7572, fax. 01/301-1417	
Pečat pravne osobe/tijela koje je izradilo plan:	Odgovorna osoba: SANDRA JAKOPEC, dipl.ing.arh.
Odgovorni voditelj izrade nacrta prijedloga plana: SANDRA JAKOPEC, dipl.ing.arh.	
Stručni tim u izradi plana: MIRELA ĆORDAŠ, dipl.ing.arh. NIKŠA BOŽIĆ, dipl.ing.arh. ESTERA GOBAC-TRNINIĆ, dipl.ing.biol. LOREDANA FRANKOVIĆ, dipl.ing.građ. ŽELJKA NEDELJKOVIĆ ŽUNEC, dipl.ing.el.	

Odluka o izradi plana (službeno glasilo): Glasnik Grada Karlovca 07/08, 12/11	Odluka predstavničkog tijela o donošenju plana (službeno glasilo): Glasnik Grada Karlovca 12/12
Javna rasprava (datum objave): Karlovački tjednik, 26. srpnja 2012.g. Večernji list, 27. srpnja 2012.g. Glasnik Grada Karlovca 07/12	Javni uvid održan: od 06. kolovoza 2012.g. do 04. rujna 2012.g.
Pečat tijela odgovornog za provođenje javne rasprave:	Odgovorna osoba za provođenje javne rasprave: GORDANA KOPRIVNJAK, dipl.ing.arh.
Predsjednica predstavničkog tijela: NADA MURGANIĆ, dipl.socijalni radnik, v.r Pečat predstavničkog tijela	Istovjetnost ovog prostornog plana s izvornikom ovjerava: Pečat nadležnog tijela